BRAINSTORM

FOR.A INNOVATIONS IN VIDEO and AUDIO TECHNOLOGY

VRCAM2

センサレスバーチャルスタジオシステム

ワンマンオペレート、ノーカメラマンにてバーチャルスタジオを実現可能なVRCAMが更に進化。カメラポジションやセンサカメラの拡張のほか、番組制作に便利な各種機能追加を実現。

■ 基本構成

- PC：Z800 (HP社) 相当品
- グラフィックスカード：FX5800 (NVIDIA社) 相当品
- CGプロセッサ：MBP-1244 (朋栄)、クロマキーヤ：MBP-12CK (朋栄)
- VRCAM2ソフトウェア (VRCAM2 Proc, VRCAM2 Cont)
- 背景CGライブラリ：eLibrary (10セットを選択)
- Brainstorm eStudioライセンス (Engine Save, Desktop, Globalより選択)

■ 主な特長

● カメラコントロール機能
- ・仮想カメラは最大4台：カメラ毎に最大32ポジションの設定が可能
- ・キーフレーム設定：直線または曲線的なカメラワークを実現
- ・キーフレーム編集：移動速度や加速度の変更、停止点の追加など
- ・シーン切り換え：カット、ワイプ、表示/非表示、ウォークインなど
- ・センサ付きカメラ対応：4台のカメラのうち、2台まで設定可能

● エフェクト機能
- ・デフォーカスコントロール：背景のデフォーカス処理
- ・アニメーション効果：合成映像に対して様々なアニメーションを付加
- ・エフェクトに連動したオーディオファイル (効果音) 指定

● プレイリスト機能
- ・ワンタッチオペレーション：カメラ切り換えやテロップ、シーン切り換えなど、構成に従ったアクションをプレイリストとして順番に登録。本番では番組進行に従ってテイクするだけで番組演出を実現
- ・複数のイベントを1つのアクションとして登録可能

● ダイレクトボタン機能
- ・プレイリストと併用することで、番組進行を維持しながらライブならではの構成変更や臨場感を演出

● テキスト機能
- ・テンプレートへの入力によりアニメーション付きのテキスト表示を実現
- ・テキストの流し込みタイミングをプレイリストへ登録可能

● シーンコントロール機能
- ・背景CGライブラリeLibrary：150種類以上のCGセットの中から10セットを選択し、番組セットとして利用
- ・オブジェクト編集機能：位置、サイズ、角度、色、テクスチャ編集 (変更できる項目、内容には一部制限があります)
- ・ビデオウォール入力 (HD/SD-SDI)

● 各種制御機能
- ・ビデオ/音声ファイルの再生制御：各操作はプレイリストへの登録も可能
- ・外部機器制御：朋栄製MXFクリップサーバMBP-100シリーズを制御し、サムネイルからの選択操作で演出に連動したコントロールを実現
- ・ルータ制御機能：朋栄製DRSシリーズをカメラ切り替えに連動
- ・ビデオスイッチャHANABIシリーズ(HVS-300HS/HVS-350HS)との連携により、カメラおよびカメラポジションの選択をビデオスイッチャのバスボタンにアサイン、ビデオスイッチャ側でのコントロールを実現
- ・外部リモコンや外部機器制御、タリー出力に対応 (接点制御)

● その他
- ・パラメータ設定：XYZの数値入力による緻密な調整に対応
- ・複数の送出機を登録することで、1台のVRCAMコントローラから複数の送出機を切り換えて制御可能

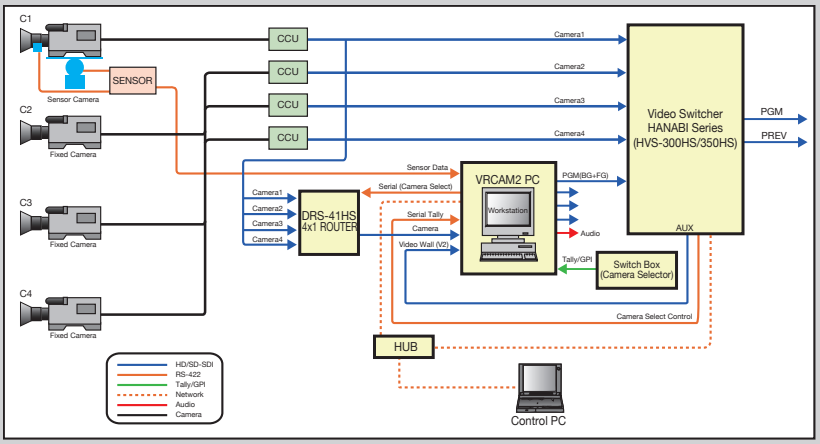

VRCAM2システム例：システムについては弊社スタッフまたは販売代理店までお問合せください。

株式会社朋栄

● 本　　社　Tel. 03-3446-3121（代）
〒150-0013 東京都渋谷区恵比寿3-8-1

● 朋栄サービスセンター　Tel. 03-3446-8575
24時間365日対応しています

● 関 西 支 店　Tel. 06-6366-8288（代）
● 札 幌 営 業 所　Tel. 011-898-2011（代）
● 東 北 営 業 所　Tel. 022-268-6181（代）
● 中部・北陸営業所　Tel. 052-232-2691（代）

● 中 国 営 業 所　Tel. 082-224-0591（代）
● 九 州 営 業 所　Tel. 092-731-0591（代）
● 沖 縄 営 業 所　Tel. 098-860-4178（代）

ここに記載の内容は2010年10月現在のものです。1010FJ2C